NLL-□□AL飞机甲板边界防爆信号灯

产品简介

NLL系列飞机甲板防爆信号灯采用LED光源，长寿命、高光效。

采用高强度无铜铝外壳，钢化玻璃灯罩，隔爆型防爆设计，IP66防护等级，为广大工业客户提供了高效节能安全可靠绿色环保的新型照明设备。

适用于石油、石化、钢铁、造船、电力、港口、码头、废水处理、造纸厂等多种1区、2区气体防爆工业场所。

产品特性

专业科学

- 专业光学软件二次配光设计，光束分配合理产品符合CAP437标准要求。

安全可靠，坚固耐用，免维护

- 高强度无铜铝外壳，无汞无铅，绿色环保，抗冲击和震动；
- 钢化玻璃灯罩，隔爆型防爆设计通过4倍水压测试，耐冲击、抗腐蚀、抗老化、阻燃；
- 防护等级：IP66；
- 防爆设计，适用于气体Zone1&Zone2防爆区域。
- 高强度LED固态光源，耐震不会破碎，光源寿命超过50000小时；
- 产品工作环境温度范围-40℃～+60℃。

灯具纤巧轻便，并且配有多种安装附件，安装施工方便

- 整灯较之传统隔爆型灯具异常轻巧易于施工；
- 多种安装附件，可适合各种安装环境及尺寸。

专业的光学设计，灯具效率高且使用方便

瞬时启动/关闭

优良的温度，光学性能为用户提供广泛的应用空间

- 温度组别：T6。

配光曲线

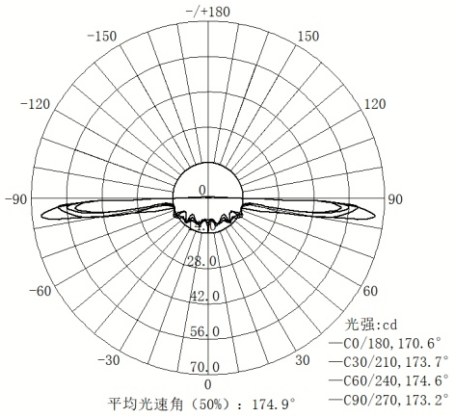

NILSNOEL®

NLL-□□AL飞机甲板边界防爆信号灯

订货信息

NLL	-03	AL	-A	G
产品组别	产品代号	产品形式	产品名称	光源颜色
NLL	-03=3W -06=6W	AL=非应急	-A=防爆飞机甲板边界灯	G=绿色 R=红色 Y=黄色 B=蓝色 W=白色 T=其他

*如需其他颜色，请联系NILS NOEL销售

技术参数

防爆标志	Ex d ⅡC T6 Gb
系统功率	3W、6W
额定电压	AC100～240V 50/60Hz
发光强度	不小于30cd
功率因数	>0.9
平均使用寿命	>50000h
环境温度范围	-40℃～+60℃
外壳防护等级	IP66
防腐等级	WF2
绝缘等级	I
灯具尺寸	169×169×281mm
灯具重量	约3kg
进线规格	2×M20
执行标准	CAP437、GB3836

外形尺寸

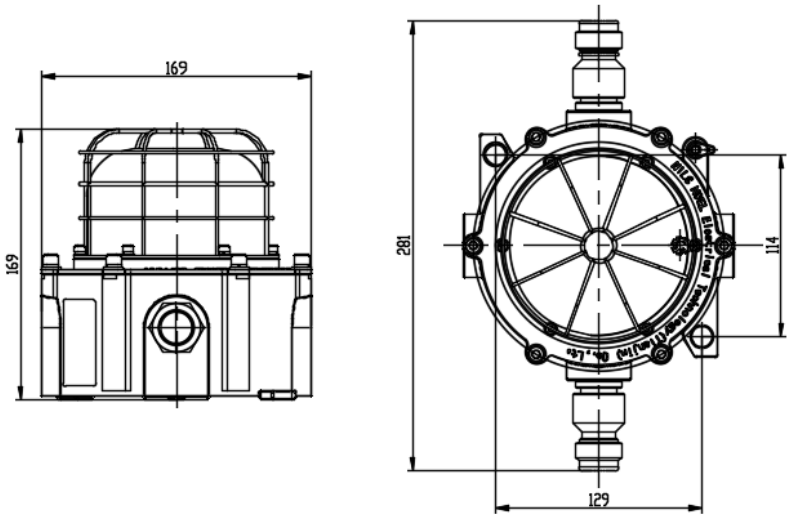

NILSNOEL®