NLL-12AL防爆信号灯

产品简介

NLL系列防爆信号灯采用LED光源，长寿命、高光效。

采用高强度无铜铝外壳，钢化玻璃灯罩，隔爆型防爆设计，IP66防护等级，为广大工业客户提供了高效节能安全可靠绿色环保的新型照明设备。

适用于石油、石化、钢铁、造船、电力、港口、码头、废水处理、造纸厂等多种1区、2区气体防爆工业场所。

产品特性

安全可靠，坚固耐用，免维护

- 高强度无铜铝外壳，无汞无铅，绿色环保，抗冲击和震动；
- 钢化玻璃灯罩，隔爆型防爆设计通过4倍水压测试，耐冲击、抗腐蚀、抗老化、阻燃；
- 防护等级：IP66；
- 防爆设计，适用于气体Zone1&Zone2防爆区域。
- 高强度LED固态光源，耐震不会破碎，光源寿命超过50000小时；
- 产品工作环境温度范围-40℃～+60℃。

灯具纤巧轻便，并且配有多种安装附件，安装施工方便

- 整灯较之传统隔爆型灯具异常轻巧易于施工；

瞬时启动/关闭

优良的温度，光学性能为用户提供广泛的应用空间

- 温度组别：T6。

技术参数

防爆标志	Ex d ⅡC T6 Gb
系统功率	12W
额定电压	DC24V, AC110, AC220V 50/60Hz
闪光频率	60～120次/min
平均使用寿命	>50000h
环境温度范围	-40℃～+60℃
外壳防护等级	IP66
防腐等级	WF2
绝缘等级	I
灯具尺寸	200×169×258mm
灯具重量	约3kg
进线规格	2×M20
执行标准	GB3836

NILSNOEL®

NLL-12AL防爆信号灯

产品特性

- 防爆信号指示灯是由一个或多个NLL-12AL防爆信号灯组成，灯具之间采用防爆变径接头进行连接，满足防爆要求；
- 防爆信号指示灯底部配固定支架，用于现场安装；
- 系统功率：产品组数×12W；
- 灯具尺寸：220×220×700mm；
- 灯具重量：产品组数×3kg；
- 进线规格：2×M20。

订货信息

NLL-12AL	-C1	V2	F00	B(F/O)	Y(F/O)	R(F/O)	G(F/O)
产品型号	产品组数	电压	闪烁频率	位置1	位置2	位置3	位置4
NLL-12AL	C1=1 C2=2 C3=3 C4=4	V2=DC24V V5=AC110V V6=AC220V	F00=不闪烁 F06=60/min F08=80/min F12=120/min		光源颜色/照明方式 G=绿色 R=红色 Y=黄色 B=蓝色 W=白色 *	以照明方式为后缀 * F=闪烁 O=不闪烁	

*如需其他颜色，请联系NILS NOEL销售

*型号如下：NLL-12AL-C4V6F06BFYFRFGO

NILSNOEL®

NLL-12AL防爆信号灯

外形尺寸及安装尺寸

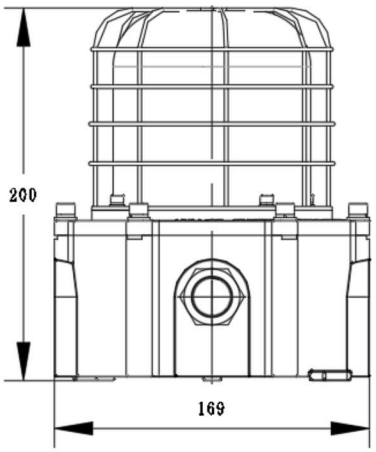

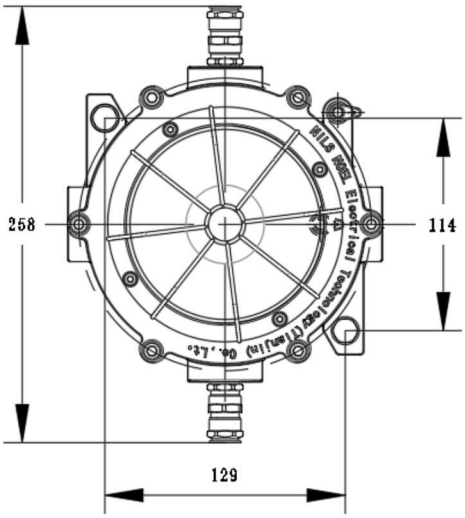

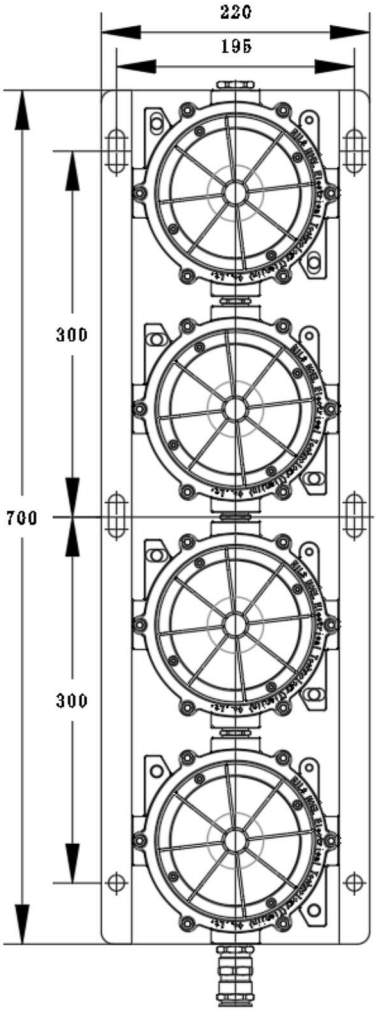

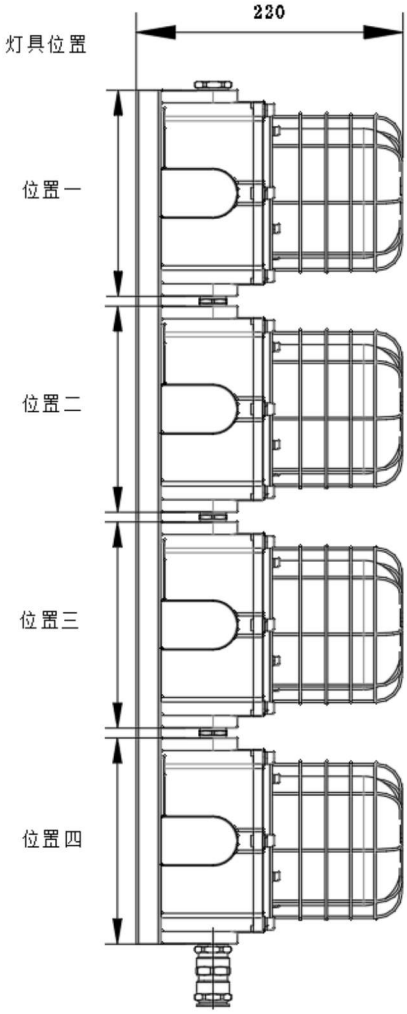

NILSNOEL®