NLD-10AL防爆导航灯

产品特性

- 工作电压DC12V、DC24V、DC48V、DC110V、AC110V、AC220V；
- 最大功率：20W；
- 光强度不小于1400cd；
- 射程不小于10海里；
- 水平可见范围360°；
- 发光颜色：白色；
- 电源支持时间大于96小时；
- 同步闪光：PLC同步控制；
- 发光信号：摩尔斯信号“U”，15秒重复，具体如下：

短鸣（点）	0.5秒
停止	0.5秒
短鸣（点）	0.5秒
停止	0.5秒
长鸣（划）	1.5秒
停止	11.5秒
信号周期	15秒

- 手动开关：强制启动。

适用范围

- 适用于爆炸性气体环境的1区、2区场所；
- ⅡA、ⅡB、ⅡC级爆炸性气体环境；
- 适用于温度组别为T1～T6的环境。

技术参数

防爆标志	Ex de ⅡC T6 Gb;
额定电压	DC12V、DC24V、DC48V、DC110V、AC110V、AC220V
最大功率	20W
环境温度范围	-40℃～+60℃
外壳防护等级	IP66
防腐等级	WF2
产品重量	约12kg
产品材质	铝

订货信息

NLD	-10	AL	-V1
产品组别	**产品代号**	**使用状态**	**电压**
NLD	-10=发光强度	AL=非应急	-V1=DC12V -V2=DC24V -V3=DC48V -V4=DC110V -V5=AC110V -V6=AC220V

NILSNOEL®

NLD-10AL防爆导航灯

外形尺寸

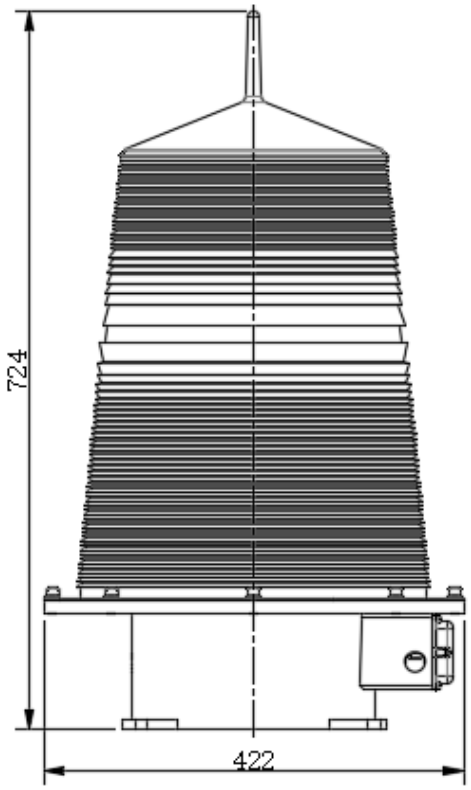

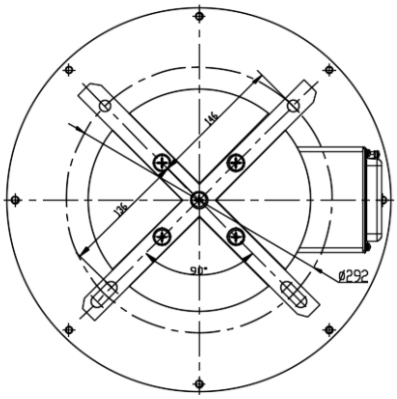

NILSNOEL®